QUNDA® 群达®

空调三相保护器

QD-P01A

NO.W-C-00007-V3

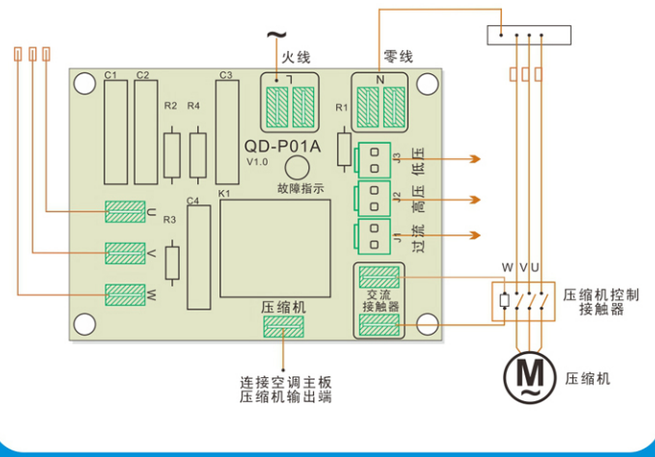

保护器的火线要与空调主板的火线同一相线。
如需接压缩机的过流、高压、低压保护，请将对应的J1,J2,J3跳线剪断。

优质部品
维修专用

制造商：江苏群达控制技术有限公司
地址：苏州市吴江经济技术开发区太桥路888号
邮编：215200
网址：www.qunda.com（所需说明书资料可从网上下载）
免费技术咨询服务专线：400-8878-022
（工作时间：08:00-11:30、12:30-17:00，星期日、国假日休息）

6 917424613715 60

QUNDA® 群达®

●高品质 ●经济型

空调三相保护器

型号：**QD-P01A**

- 相序保护，当电路维修导致空调线路相序改变时，立即释放接触器，保护压缩机。
- 缺相保护，当三相电路中的任何一相断相，立即释放接触器，保护压缩机。
- 压缩机过流保护，高压保护，低压保护故障指示。

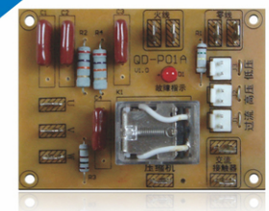

注意

请聘用有资格证书的专业技术人员安装。装机前务必先通电试验，任何因错误安装所造成的损坏，一律不予保修。